nodeko

Nodeko is perfect®

CAFÉ- UND VITRAGEN-
GARNITURENSYSTEM

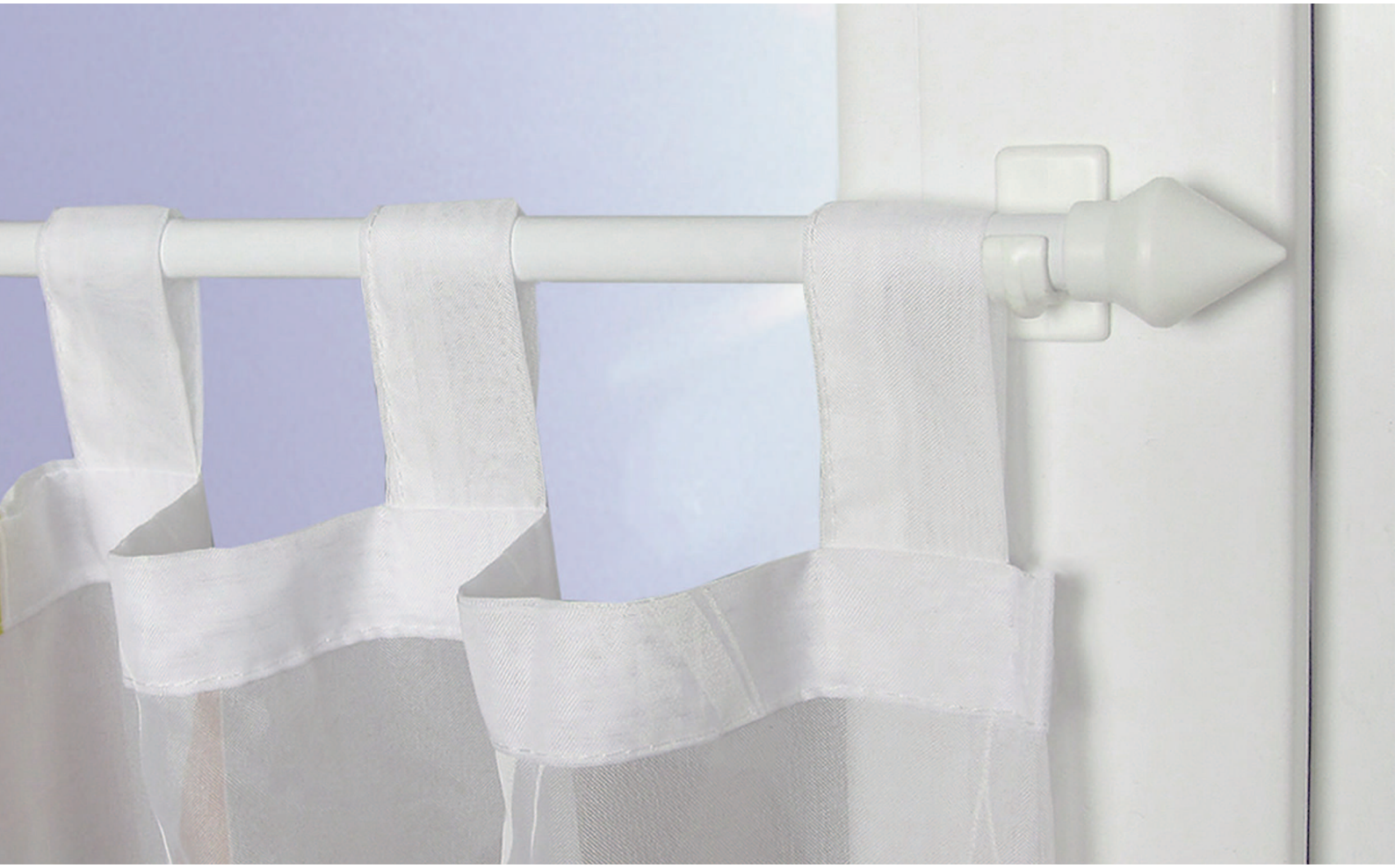

made
in
Germany

Nr. 10 - 2023

Änderungen vorbehalten

California Café-Garnituren Zubehör Seite 4

California Café-Garnituren SB-verpackt Seite 6

Zubehör für Garnituren Ø 12 mm Seite 7

Zubehör für Vitragen-Garnituren Seite 8

Klemmträger Seite 9

Klemmgarnituren SB-verpackt Seite 10

Café- und Vitragen-Garniturensystem

California Café-Garnituren Zubehör

Artikel	Artikel-Nr. Bezeichnung		Versandeinheit
	20.12 Träger, kurz für Cafégarnituren	Farb.-Nr. 1.00 weiß Farb.-Nr. 17.16 chrom matt	2 Stück im Beutel - 100 Stück im Versandkarton
	25.12 Träger, lang für Cafégarnituren Ø 12 mm	Farb.-Nr. 1.00 weiß Farb.-Nr. 17.16 chrom matt	2 Stück im Beutel - 100 Stück im Versandkarton
	SBB 20.12 2 Träger, kurz, SB-verpackt, für Cafégarnituren Ø 12 mm	Farb.-Nr. 1.00 weiß	2 Stück im Blister - 20 Blister im Versandkarton
	SBB 25.12 2 Träger, lang, SB-verpackt, für Cafégarnituren Ø 12 mm	Farb.-Nr. 1.00 weiß 	2 Stück im Blister - 20 Blister im Versandkarton
	539 Reinigungstuch		5 Stück im Beutel - 100 Stück im Versandkarton

Café- und Vitragen-Garniturensystem

California Café-Garnituren Zubehör

Artikel	Artikel-Nr. Bezeichnung		Versandeinheit
	30.10-12 Endstücke **california** Ø 10 mm und Ø 12 mm	Farb.-Nr. 1.00 weiß Farb.-Nr. 17.16 chrom matt	1 Paar im Beutel - 100 Paar im Versandkarton
	73.12 Endstück **atlanta** für Cafégarnituren Ø 12 mm	Farb.-Nr. 1.00 weiß Farb.-Nr. 17.16 chrom matt	20 Stück im Beutel - 100 Stück im Versandkarton
	40.12 Seitenlager für Cafégarnituren Ø 12 mm	Farb.-Nr. 1.00 weiß	1 Paar im Beutel - 100 Paar im Versandkarton
	42.43-12 Wandlager für Cafégarnituren Ø 12 mm	Farb.-Nr. 1.00 weiß	2 Stück im Beutel - 100 Stück im Versandkarton
	320.840 Ring mit Faltenhaken Ø 20 x 32 mm	Farb.-Nr. 1.00 weiß Farb.-Nr. 17.16 chrom matt	10 Stück im Beutel - 100 Stück im Versandkarton

Café- und Vitragen-Garniturensystem

California Café-Garnituren SB-verpackt

Artikel	Artikel-Nr. Bezeichnung		Versandeinheit
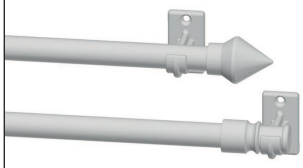	**SB 55.12 C73** Cafégarnitur **weiß** mit Endstück california und atlanta 55 - 85 cm ausziehbar **- SB verpackt -**	Farb.-Nr. 1.00 weiß	1 Garnitur im Beutel - 10 Garnituren im Versandkarton
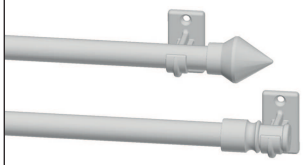	**SB 85.12 C73** Cafégarnitur **weiß** mit Endstück california und atlanta 85 - 135 cm ausziehbar **- SB verpackt -**	Farb.-Nr. 1.00 weiß	1 Garnitur im Beutel - 10 Garnituren im Versandkarton
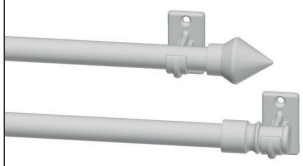	**SB 135.12 C73** Cafégarnitur **weiß** mit Endstück california und atlanta 135 - 225 cm ausziehbar **- SB verpackt -**	Farb.-Nr. 1.00 weiß	1 Garnitur im Beutel - 10 Garnituren im Versandkarton

Café- und Vitragen-Garniturensystem

Zubehör für Garnituren Ø 12 mm

Artikel	Artikel-Nr. Bezeichnung		Versandeinheit
	10.12 P 600 Rohre Ø 12 mm 6 m lang	Farb.-Nr. 1.00 weiß Farb.-Nr. 17.16 chrom matt Farb.-Nr. 17.18 edelstahl	30 Meter = 5 Längen im Bund
	325.840 Ring mit Faltenhaken 25 mm x 32 mm	Farb.-Nr. 1.00 weiß Farb.-Nr. 17.16 chrom matt Farb.-Nr. 17.18 edelstahl	10 Stück im Beutel - 100 Stück im Versandkarton
	75.12 Endstück zylindrisch für Garnituren Ø 12 mm	Farb.-Nr. 1.00 weiß Farb.-Nr. 17.16 chrom matt Farb.-Nr. 17.18 edelstahl	20 Stück im Beutel - 100 Stück im Versandkarton
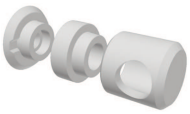	**12.12 S** Träger, Sackloch für Garnituren Ø 12 mm	Farb.-Nr. 1.00 weiß Farb.-Nr. 17.16 chrom matt Farb.-Nr. 17.18 edelstahl	1 Stück im Beutel - 20 Stück im Versandkarton

**abhängig von den aktuellen Stahlpreisen*

Café- und Vitragen-Garniturensystem

Zubehör für Vitragen-Garnituren

nodeko
Nodeko is perfect®

Artikel	Artikel-Nr. Bezeichnung		Versandeinheit
	1008 KL Vitragenstangen-Aufnahme für Rohr 1008 A 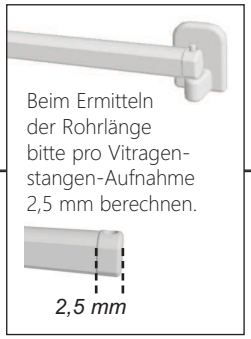	Farb-Nr. 1.00 weiß	10 Stück im Beutel - 100 Stück im Versandkarton
	1008 A 300 Alurohr 10 x 8 mm weiß gepulvert Länge: 3 m	Farb-Nr. 1.00 weiß	10 Stück im Bund = 30 Meter
	531A Scheiben-Gardinenhaken für Vitragengarnituren, mit extra starker Klebekraft selbstklebend	Farb-Nr. 1.00 weiß Farb-Nr. 8.00 braun Farb-Nr. 14.19 anthrazit	100 Stück im Beutel - 2000 Stück im Versandkarton
	534 Scheiben-Gardinenhaken für Vitragengarnituren, mit extra großer Klebefläche selbstklebend	Farb-Nr. 1.00 weiß Farb-Nr. 8.00 braun	100 Stück im Beutel - 2000 Stück im Versandkarton
	535 Scheiben-Gardinenhaken für Vitragengarnituren, verstellbar selbstklebend	Farb-Nr. 1.00 weiß Farb-Nr. 8.00 braun Farb-Nr. 14.19 anthrazit	4 Stück im Beutel - 100 Stück im Versandkarton

**abhängig von den aktuellen Aluminiumpreisen*

Artikel	Artikel-Nr. Bezeichnung		Versandeinheit
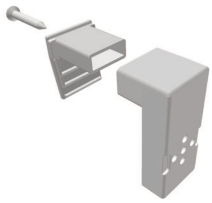	*Montage direkt am Fensterrahmen ohne Kleben und Bohren!* **560** **Klemm-Grundträger** sowohl oben als auch seitlich am Fensterrahmen verwendbar Geeignet für einen Klemmbereich (Profilbreite des Fensters) von 10 mm bis 25 mm.	Farb-Nr. 1.00 weiß	2 Stück im Beutel - 20 Stück (10 Beutel) im Versandkarton
	532 Klemmträger-Scheiben-Gardinenhaken für Vitragenstangen 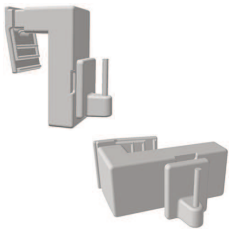	Farb-Nr. 1.00 weiß	10 Stück im Beutel - 100 Stück im Versandkarton
	27.12 Klemmträger-Halter für Cafégarnituren Ø 12 mm	Farb-Nr. 1.00 weiß	10 Stück im Beutel - 100 Stück im Versandkarton
	41.12 Klemmträger-Seitenlager für Cafégarnituren Ø 12 mm 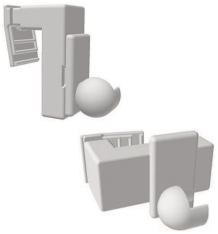	Farb-Nr. 1.00 weiß	5 Paar im Beutel - 50 Paar im Versandkarton

SB-Verpackung auf Anfrage erhältlich.

Café- und Vitragen-Garniturensystem

Klemmgarnituren SB-verpackt

Geeignet für einen Klemmbereich
(Profilbreite des Fensters) von
10 mm bis 25 mm.

Artikel	Artikel-Nr. Bezeichnung		Versandeinheit
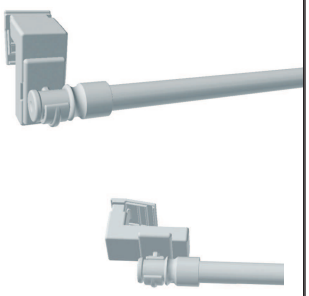	**SB 552712 KL** Café-Klemmgarnitur Ø 12 mm mit Halter 55 - 85 cm ausziehbar **- SB verpackt -**	Farb-Nr. 1.00 weiß	1 SB-Garnitur im Beutel - 10 SB-Garnituren im Versandkarton
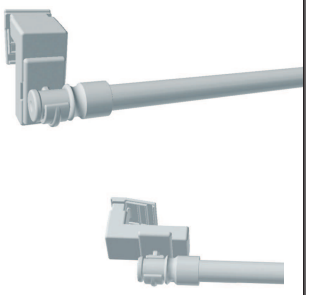	**SB 852712 KL** Café-Klemmgarnitur Ø 12 mm mit Halter 85 - 135 cm ausziehbar **- SB verpackt -**	Farb-Nr. 1.00 weiß	1 SB-Garnitur im Beutel - 10 SB-Garnituren im Versandkarton
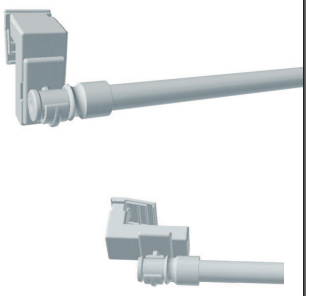	**SB 1352712 KL** Café-Klemmgarnitur Ø 12 mm mit Halter 135 - 225 cm ausziehbar **- SB verpackt -**	Farb-Nr. 1.00 weiß	1 SB-Garnitur im Beutel - 10 SB-Garnituren im Versandkarton

Café- und Vitragen-Garniturensystem

Klemmgarnituren SB-verpackt

Geeignet für einen Klemmbereich
(Profilbreite des Fensters) von
10 mm bis 25 mm.

Artikel	Artikel-Nr. Bezeichnung		Versandeinheit
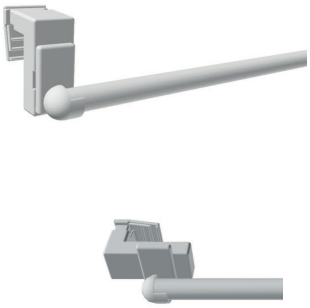	**SB 554112 KL** Café-Klemmgarnitur Ø 12 mm mit Seitenlager 55 - 85 cm ausziehbar **- SB verpackt -**	Farb-Nr. 1.00 weiß	1 SB-Garnitur im Beutel - 10 SB-Garnituren im Versandkarton
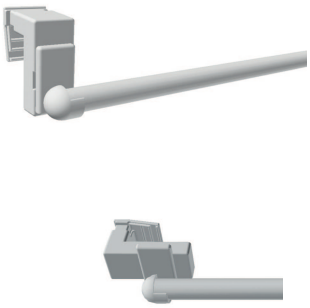	**SB 854112 KL** Café-Klemmgarnitur Ø 12 mm mit Seitenlager 85 - 135 cm ausziehbar **- SB verpackt -**	Farb-Nr. 1.00 weiß	1 SB-Garnitur im Beutel - 10 SB-Garnituren im Versandkarton
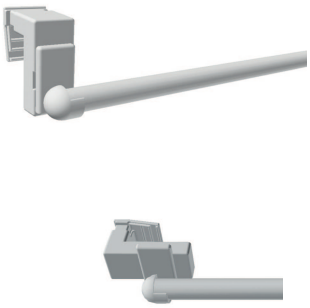	**SB 1354112 KL** Café-Klemmgarnitur Ø 12 mm mit Seitenlager 135 - 225 cm ausziehbar **- SB verpackt -**	Farb-Nr. 1.00 weiß	1 SB-Garnitur im Beutel - 10 SB-Garnituren im Versandkarton